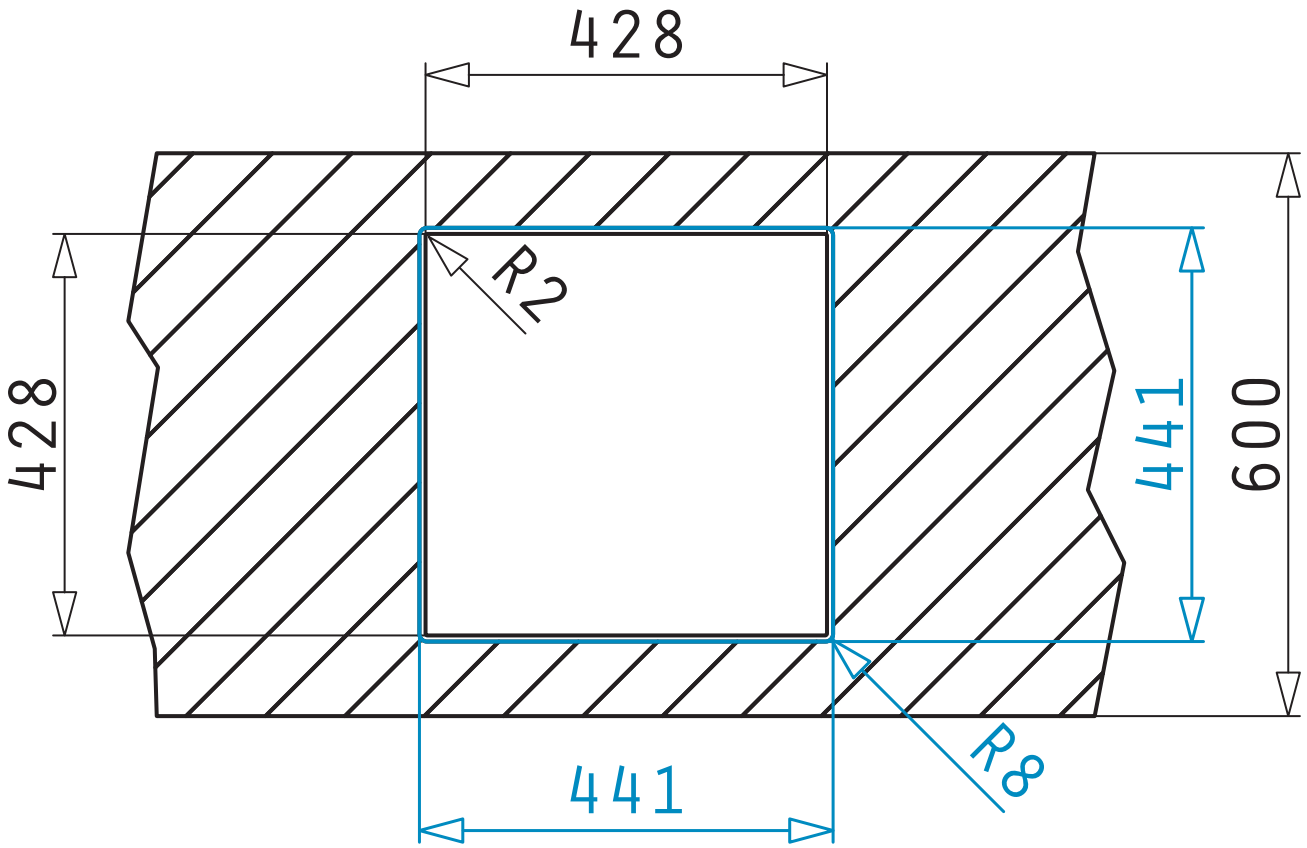
428
428
R2
441
600
R8
441